20.20.1311.00

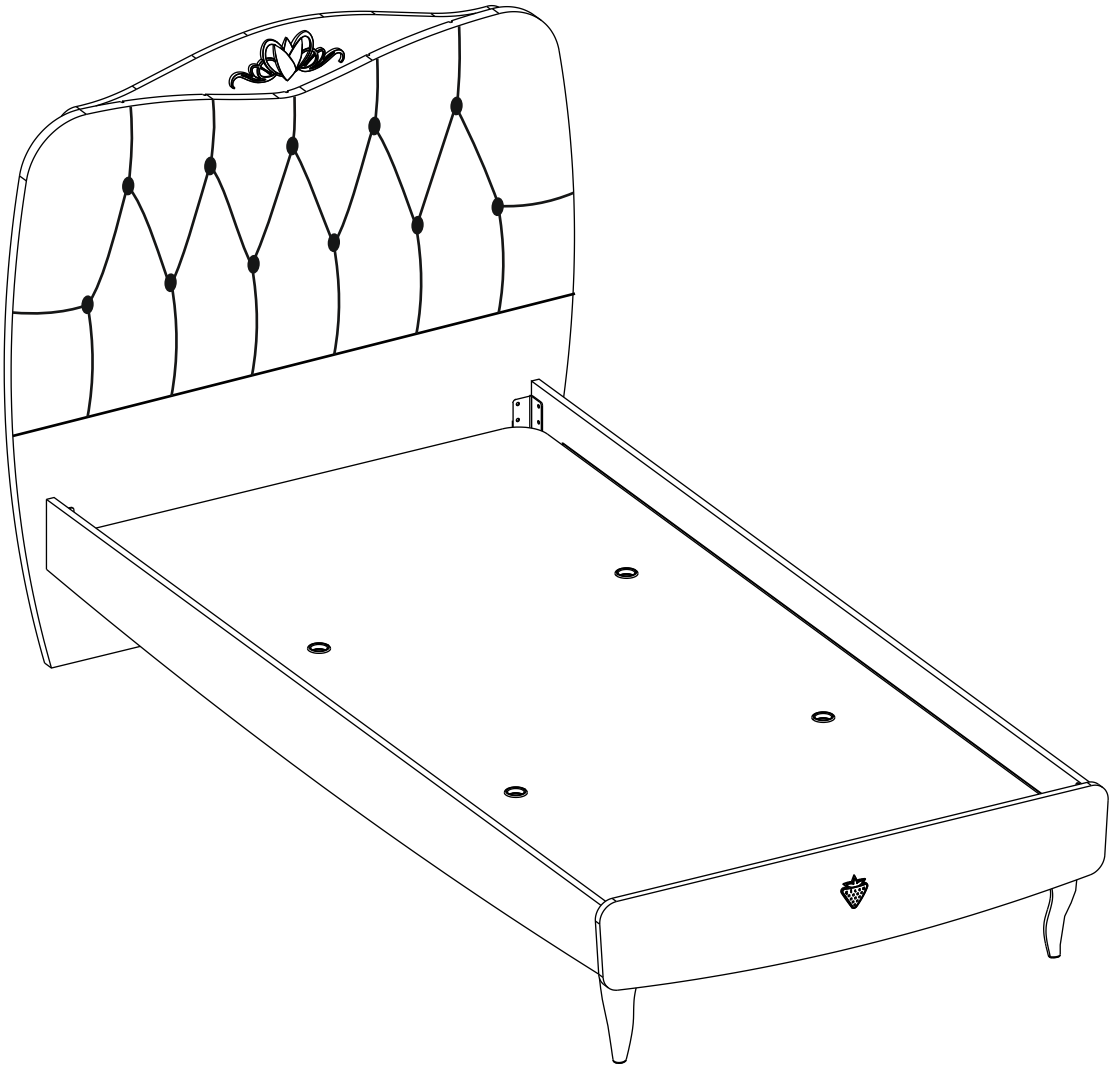

ÇİLEK

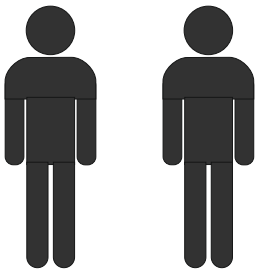

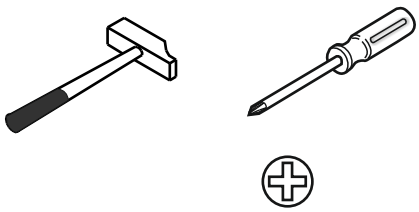

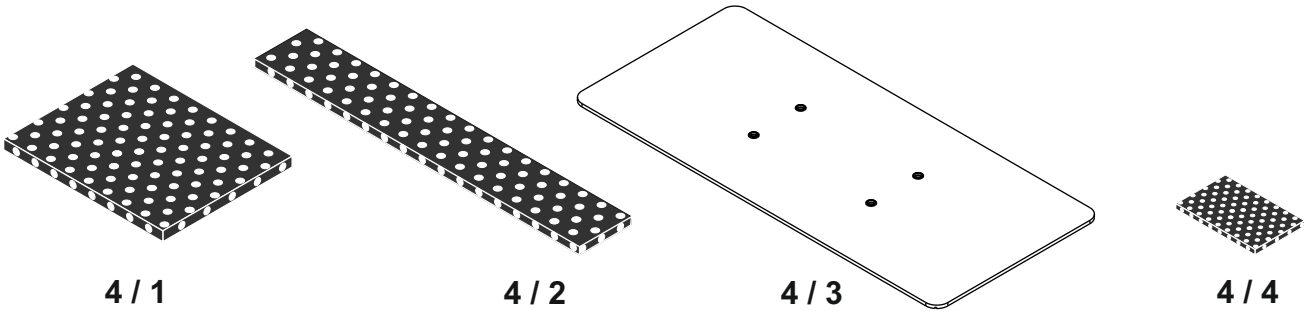

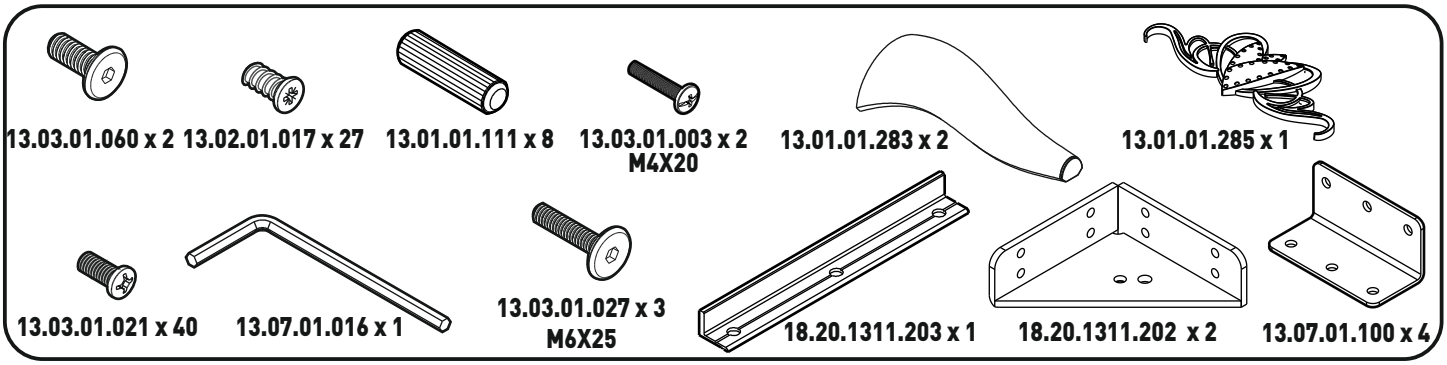

4 / 1

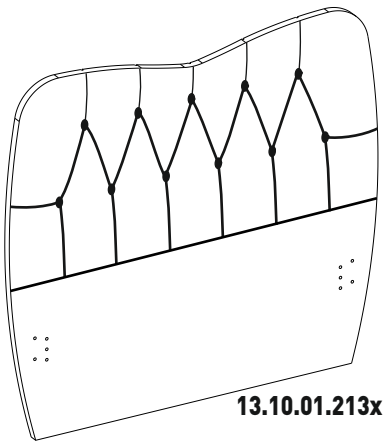

13.10.01.213x 1

4 / 2

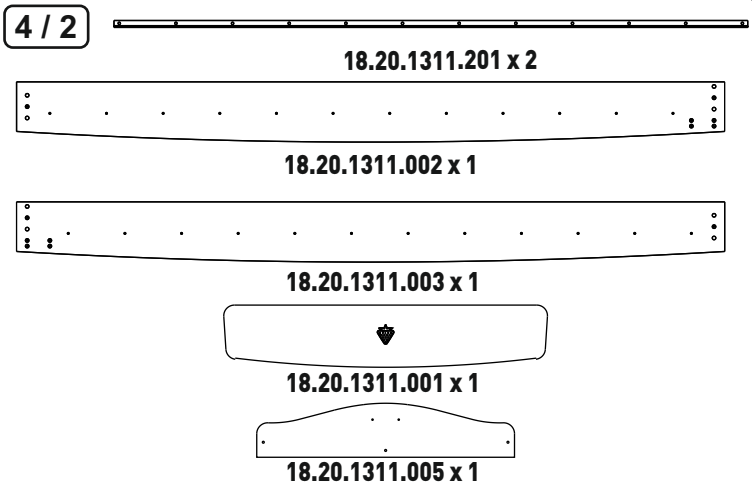

4 / 3

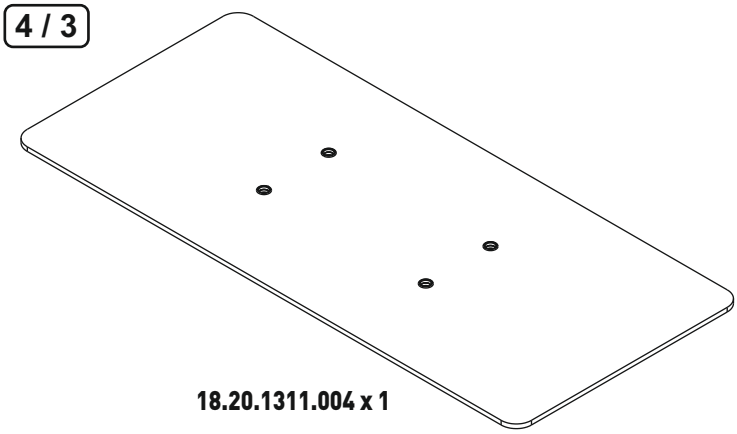

18.20.1311.004 x 1

4 / 4

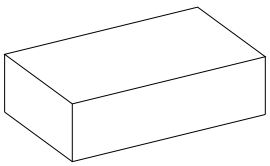

18.20.1311.914 x 1

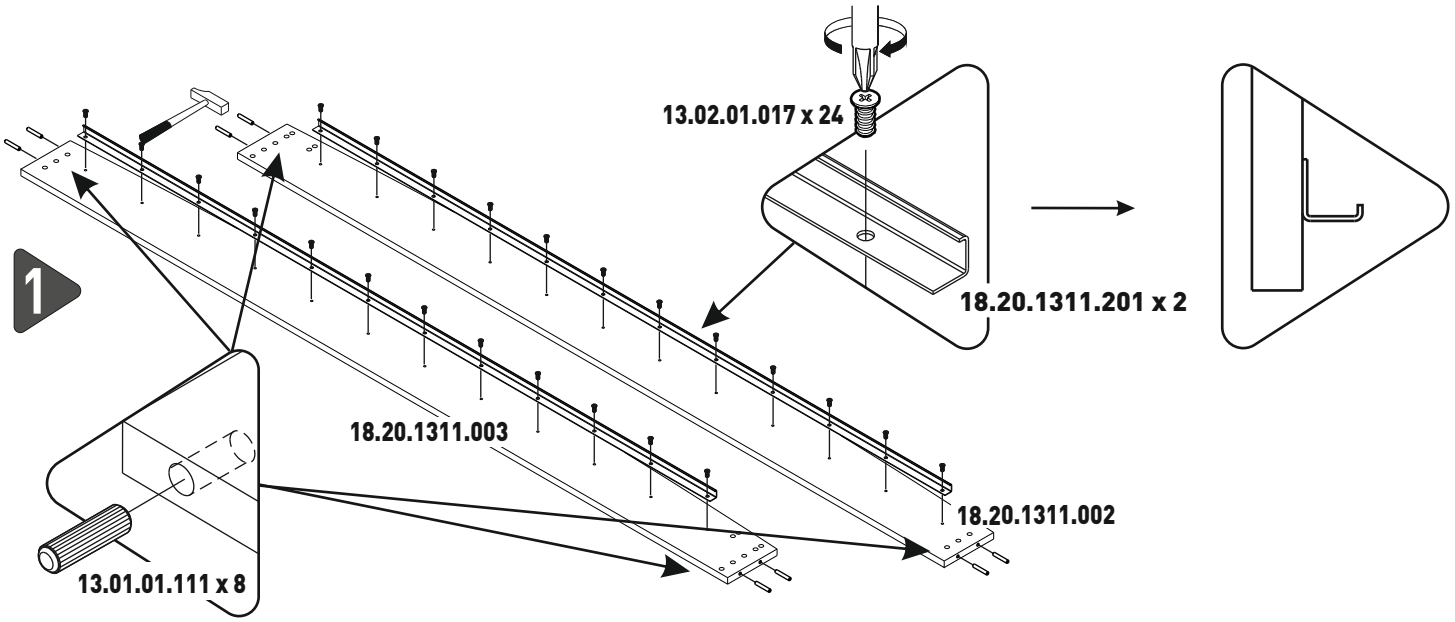
1
13.02.01.017 x 24
18.20.1311.201 x 2
18.20.1311.003
18.20.1311.002
13.01.01.111 x 8

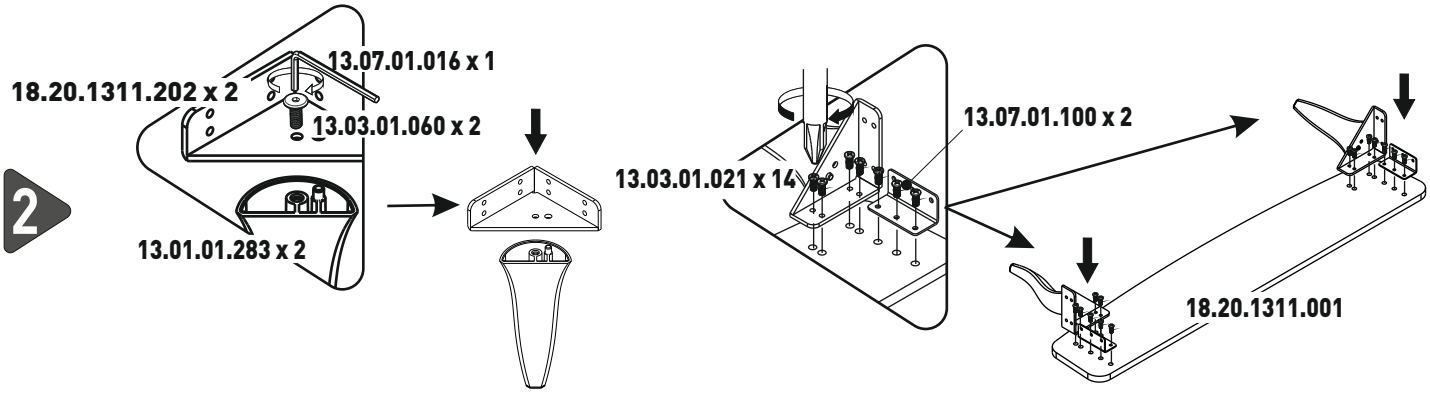
2
18.20.1311.202 x 2
13.07.01.016 x 1
13.03.01.060 x 2
13.01.01.283 x 2
13.03.01.021 x 14
13.07.01.100 x 2
18.20.1311.001

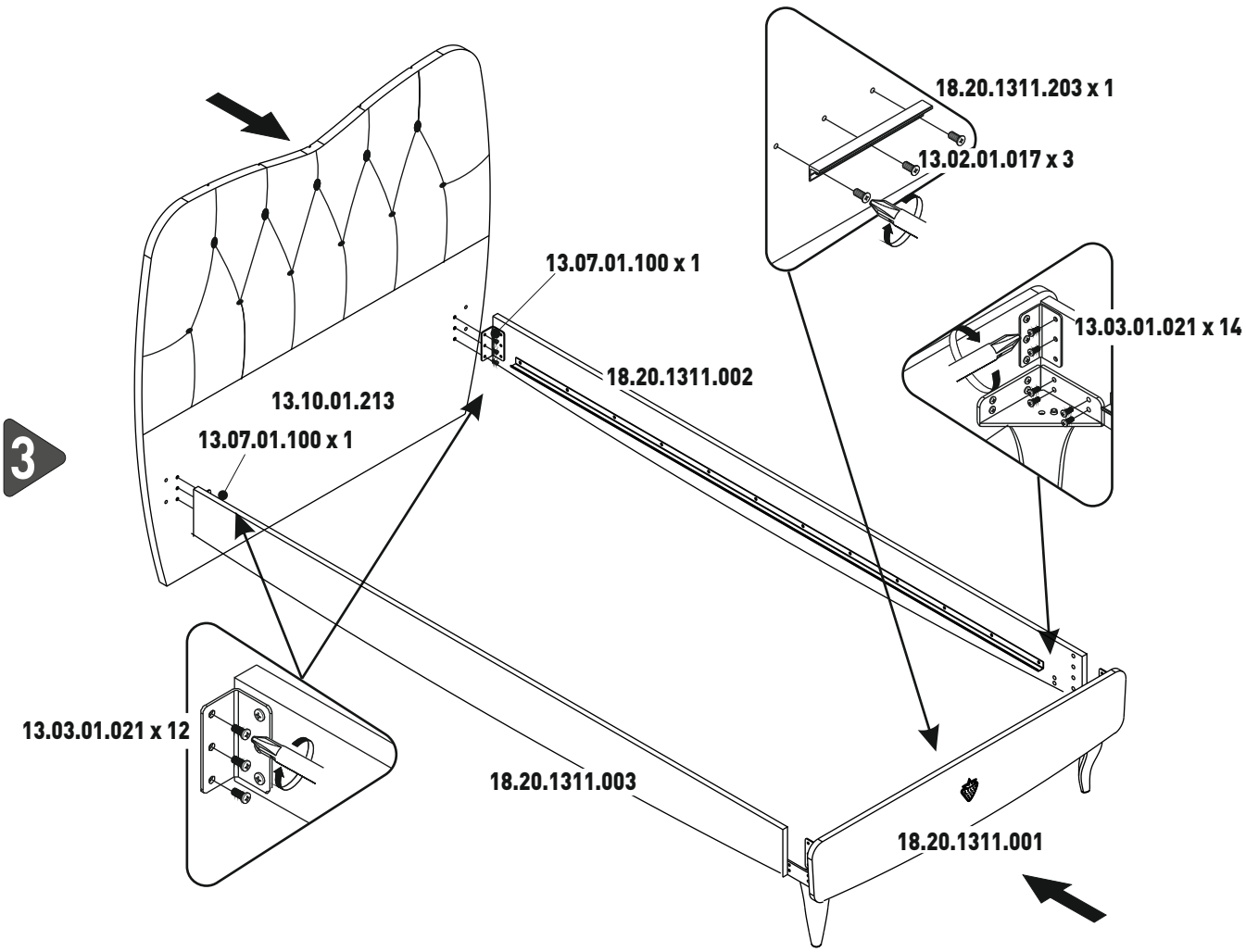
3
18.20.1311.203 x 1
13.02.01.017 x 3
13.07.01.100 x 1
13.03.01.021 x 14
18.20.1311.002
13.10.01.213
13.07.01.100 x 1
13.03.01.021 x 12
18.20.1311.003
18.20.1311.001

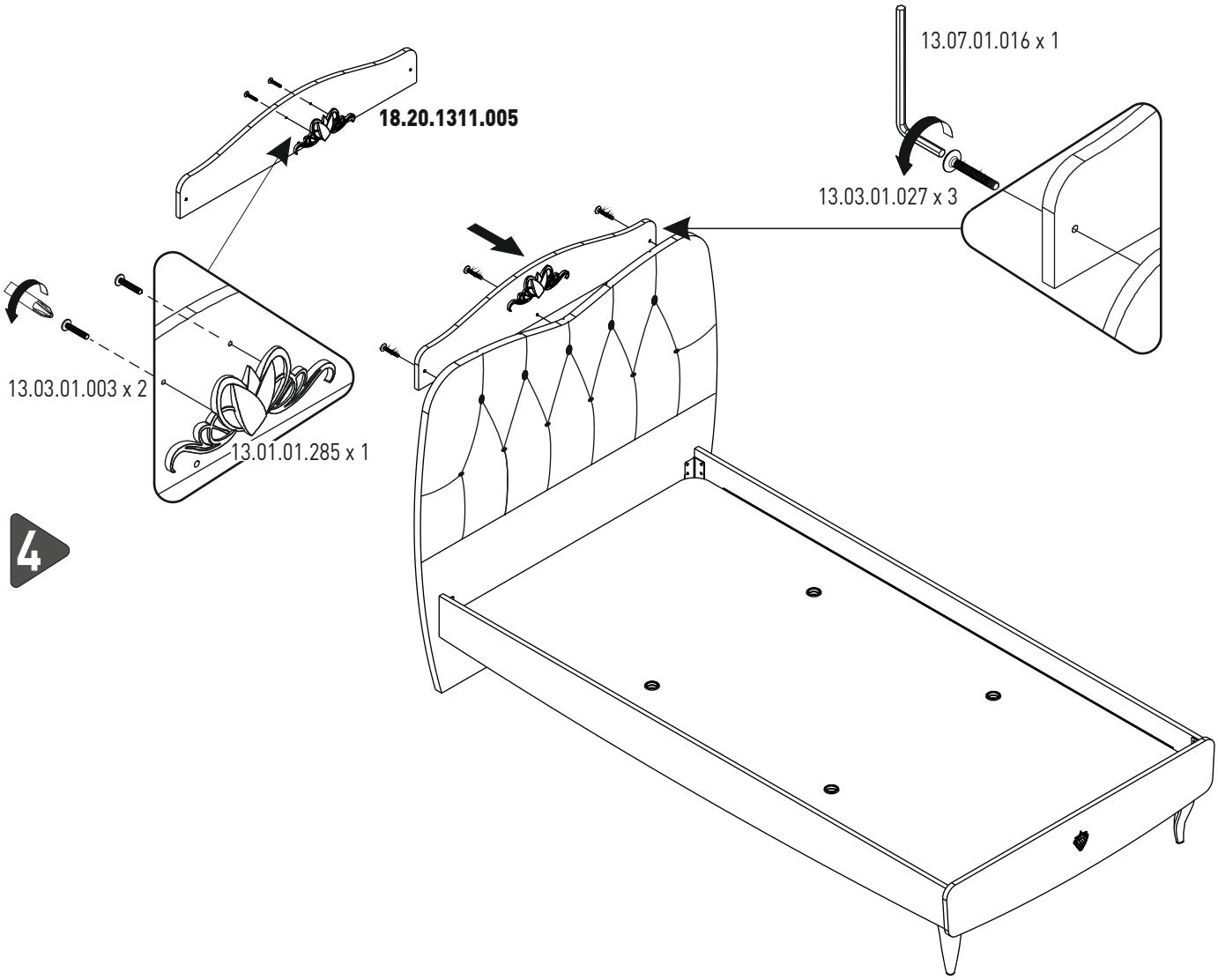
13.07.01.016 x 1
18.20.1311.005
13.03.01.027 x 3
13.03.01.003 x 2
13.01.01.285 x 1
4

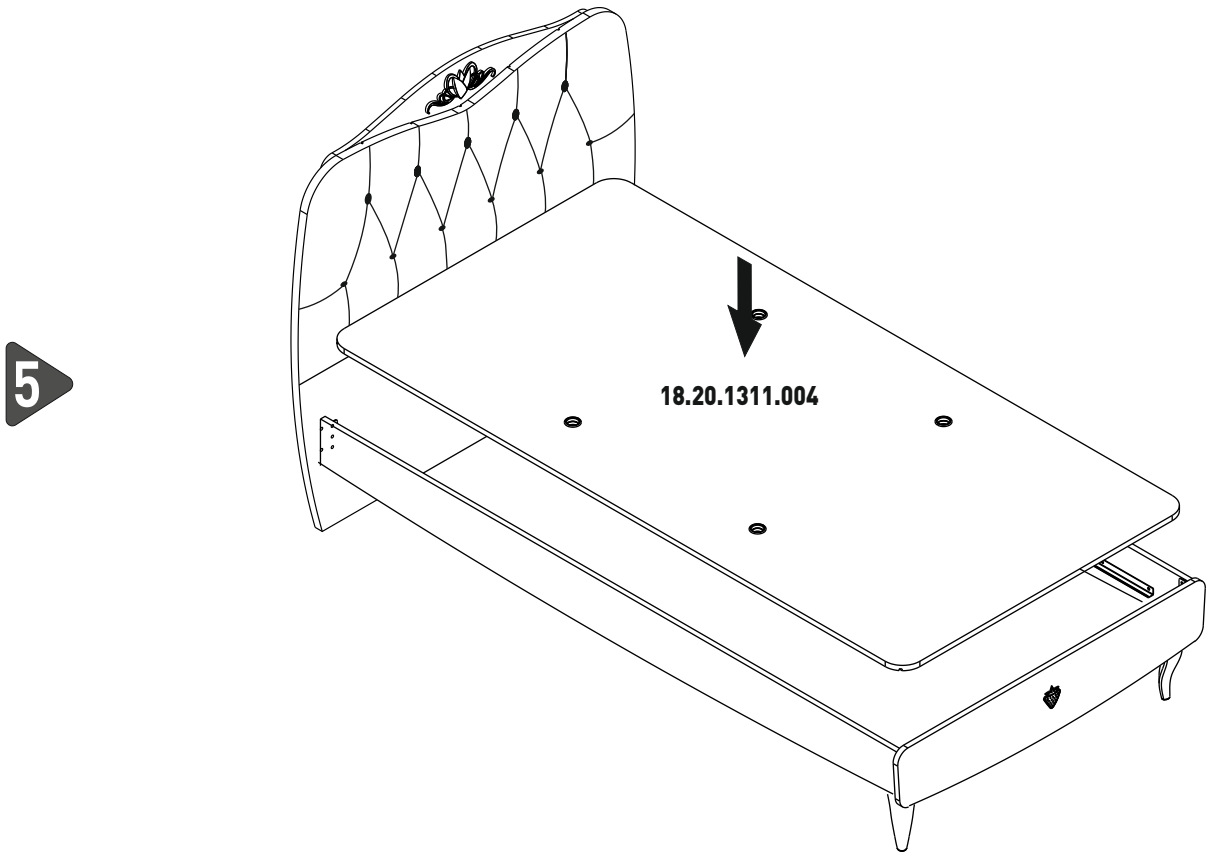
5
18.20.1311.004