ИНСТРУКЦИЯ ПО СБОРКЕ

АОр МД НП “Красная звезда”
427792, УР, г.Можга,ул. Горбунова 32
тел/факс (34139) 4-00-58, 4-00-41
www.redstar-udm.ru

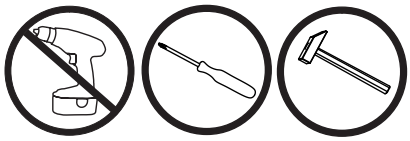

Рекомендуемые размеры матраца для данной кровати:
Длина: 160 см;
Ширина: 80 см;
Толщина: не более 11 см.

Подготовка к сборке

1. Произвести визуальный осмотр деталей, проверить комплектность изделия, фурнитуры.
2. Сборку производить на чистом, ровном месте, покрытом тканью или бумагой

Сборку кровати производить вдвоём!

ВАРИАНТ 1

Кровать подростковая:
Р 425 - основание кровати;
Р 425.1 - крыша с трубой;
Р 425.4 - барьер.

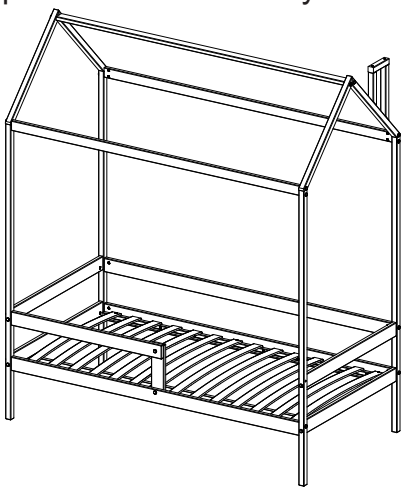

ВАРИАНТ 2

Кровать подростковая:
Р 425 - основание кровати;
Р 425.2 - ножки;
Р 425.4 - барьер.

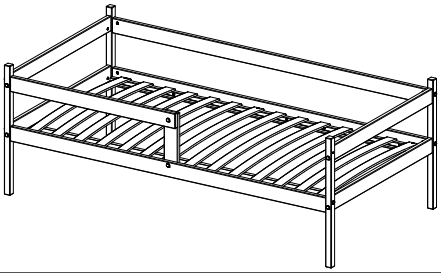

Комплектность фурнитуры основания кровати Р 425

Ф79 Саморез 4х25 При комплектации изделия настилом из лат 806х53х8 А5б (1522х806х8) — 6 шт. При комплектации изделия настилом из лат 806х34х8 А5м (1522х806х8) — 8 шт.	**Ф33** Шкант 9х30 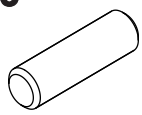 14шт.	**Ф101** Винт М6х60 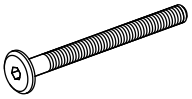 14 шт.	**Ф15** Гайка-бочонок 14 шт.
	Ф46 Ключ шестигранный 1 шт.	**Ф135** Заглушка на винт М6 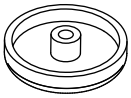 1 шт.	

Комплектность фурнитуры крыши с трубой Р 425.1

Ф125 Саморез 4х35 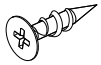 4 шт.	**Ф101** Винт М6х60 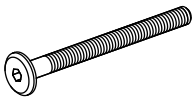 12 шт.
Ф15 Гайка-бочонок 12 шт.	**Ф135** Заглушка на винт М6 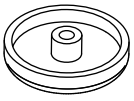 27 шт.

Комплектность фурнитуры ножек Р 425.2

Ф135 Заглушка на винт М6 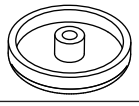 15 шт.

Комплектность фурнитуры барьера Р 425.4

Ф33 Шкант 9х30 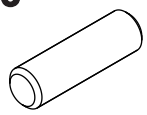 1 шт.	**Ф49** Винт М6х40 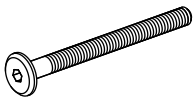 2 шт.	**Ф15** Гайка-бочонок 1 шт.	**Ф101** Винт М6х60 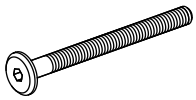 1 шт.
Ф135 Заглушка на винт М6 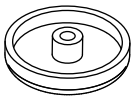 1 шт.	**Ф94** Гайка М6х12 стяжная сквозная 2 шт.		

Копмлектность Р 425 (Основание кровати)

Царга левая А1 - 1 шт.

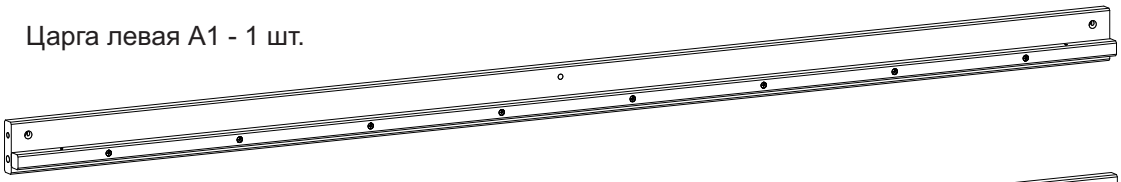

Царга правая А2 - 1 шт.

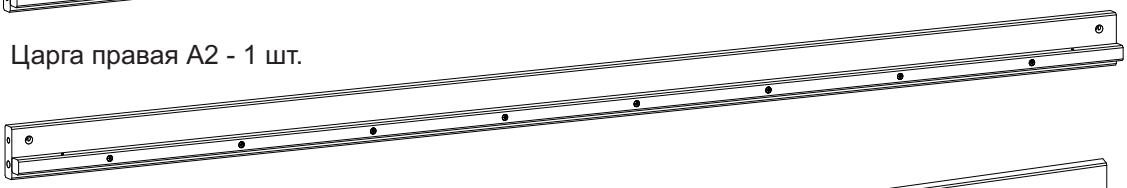

Планка ограждения А3 - 1 шт.

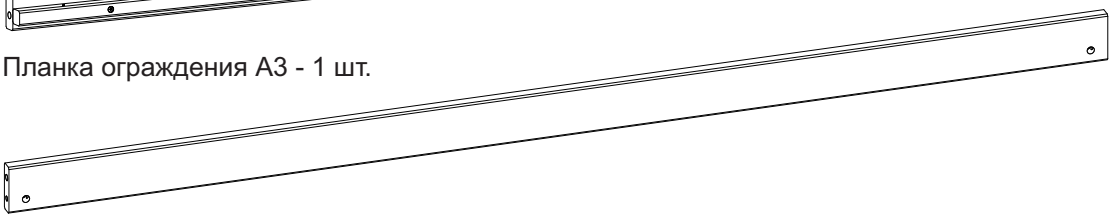

Планка спинки А4 - 4 шт.

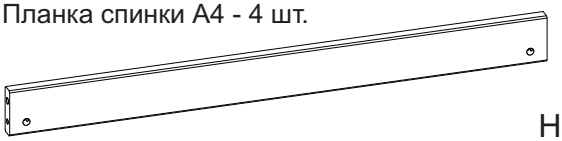

Настил:

Из лат 806х53х8 А5б (1522х806х8) - 1 шт.

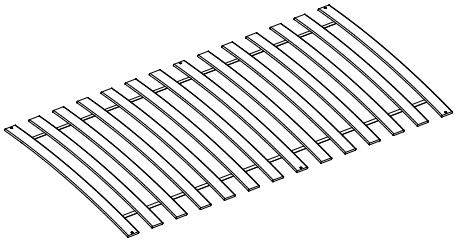

или

Из лат 806х34х8 А5м (1506х806х8) - 1 шт.

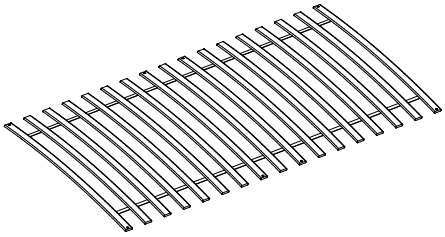

Копмлектность Р 425.1 (Крыша с трубой)

Брусок наклонный А6 - 4 шт.

Брусок продольный крыши А7 - 3 шт.

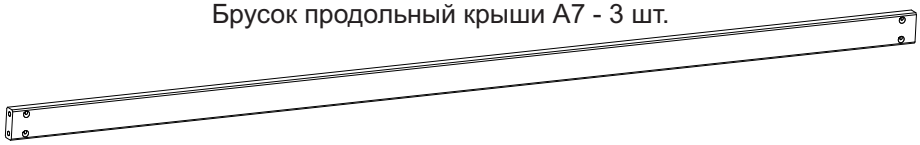

Ножка опорная правая А8 - 2 шт.

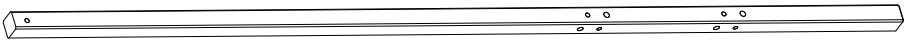

Брусок трубы горизонтальный А10 - 1шт

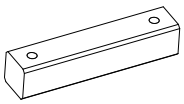

Ножка опорная левая А9 - 2 шт.

Брусок трубы длинный А11 - 1шт

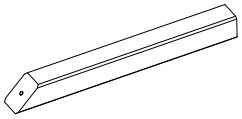

Брусок трубы короткий А12 - 1шт

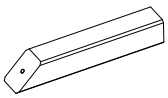

Копмлектность Р 425.2 (Ножки)

Ножка правая А13 - 2 шт.

Ножка левая А14 - 2 шт.

Копмлектность Р 425.4 (Барьер)

Планка горизонтальная А15 - 1 шт.

Планка вертикальная А16 - 1 шт.

Сборка кровати

1. Сборка спинок

ВАРИАНТ 1

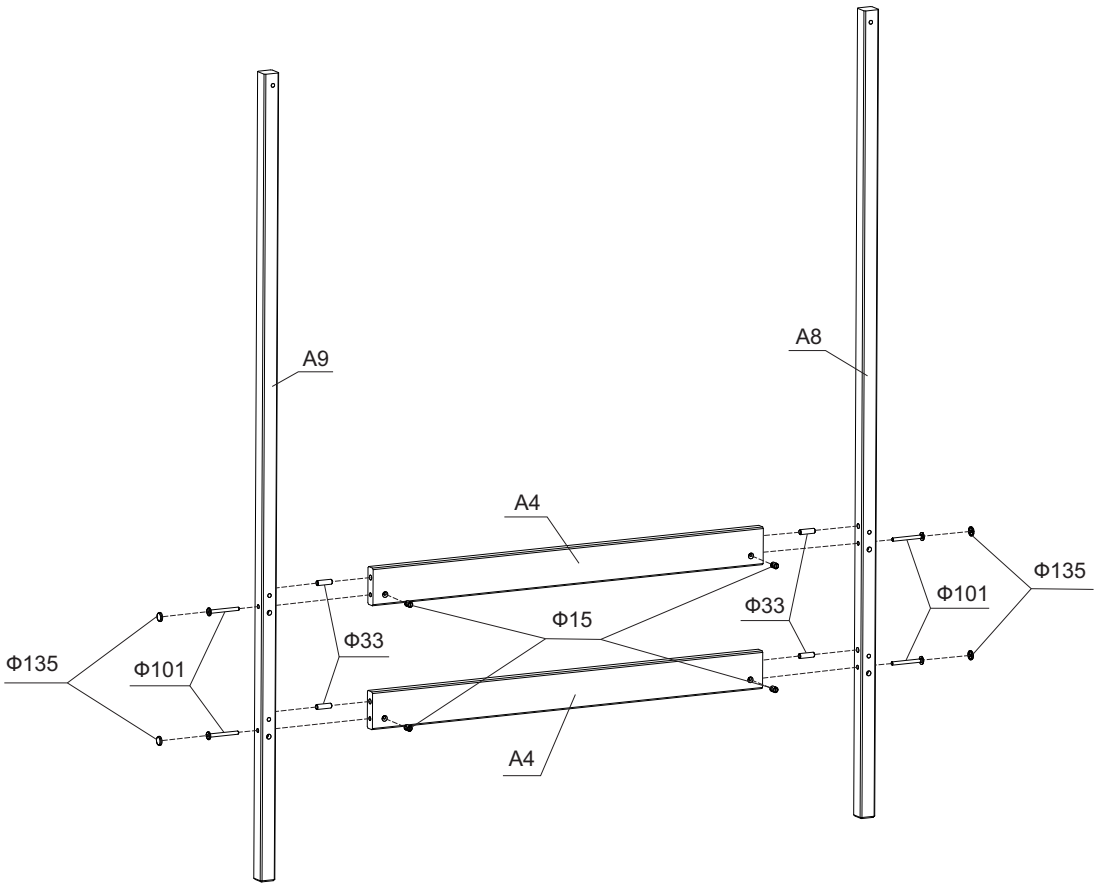

ВАРИАНТ 2

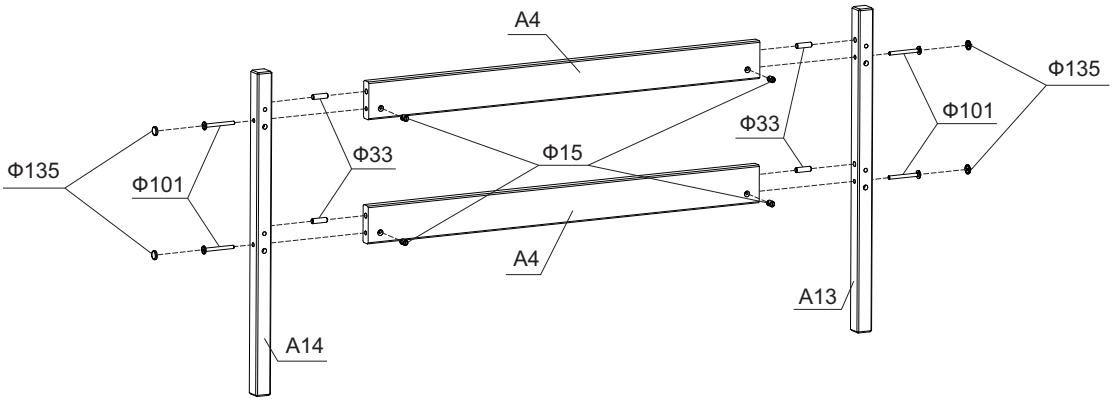

2. Сборка основного каркаса кровати

ВАРИАНТ 1

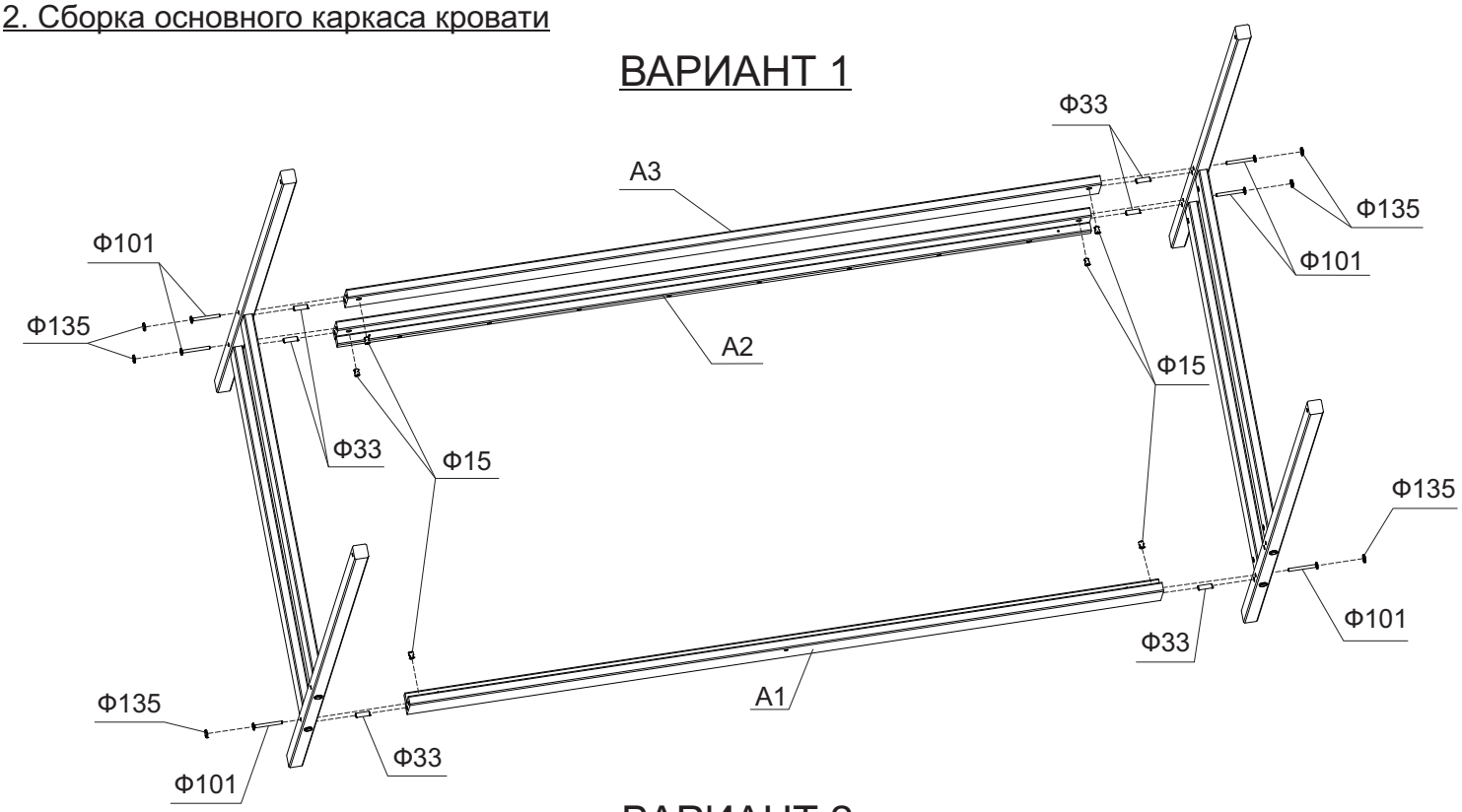

ВАРИАНТ 2

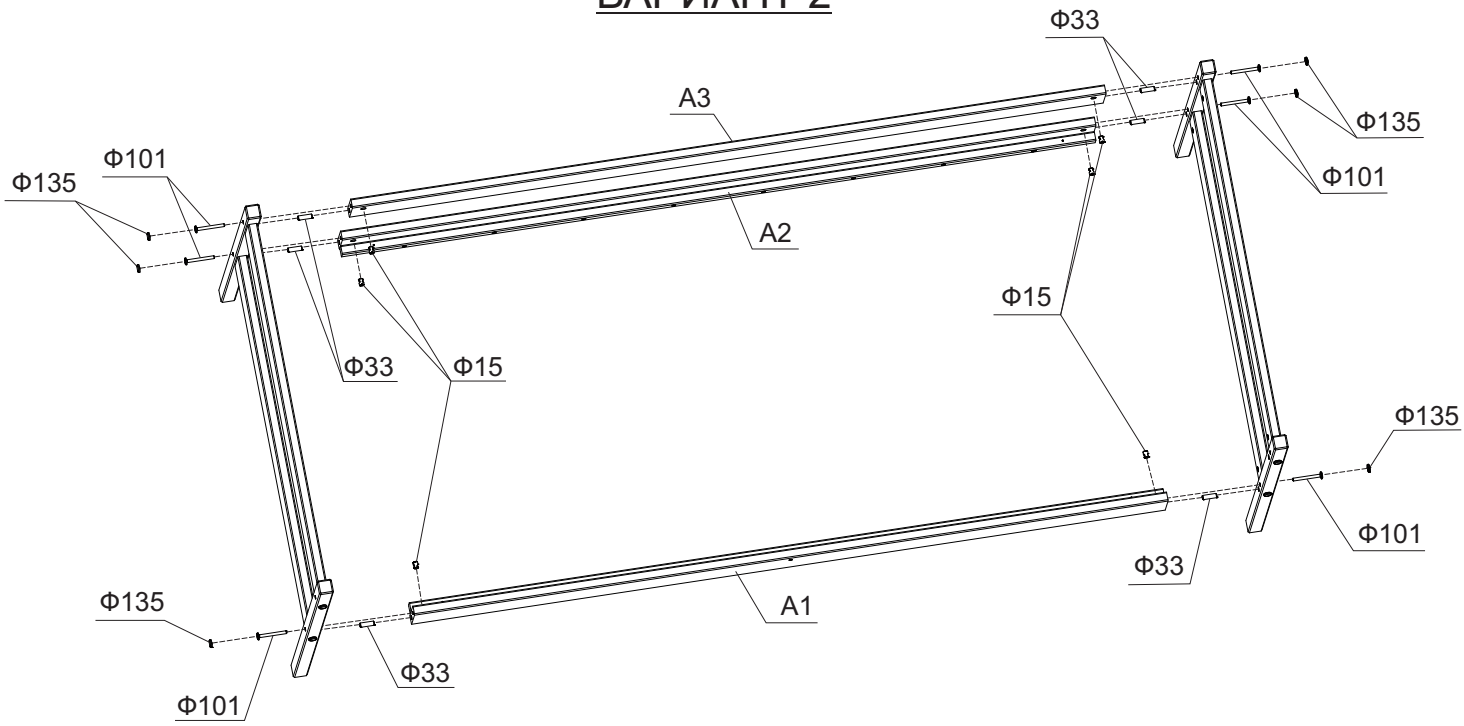

3. Сборка барьера Р 425.4

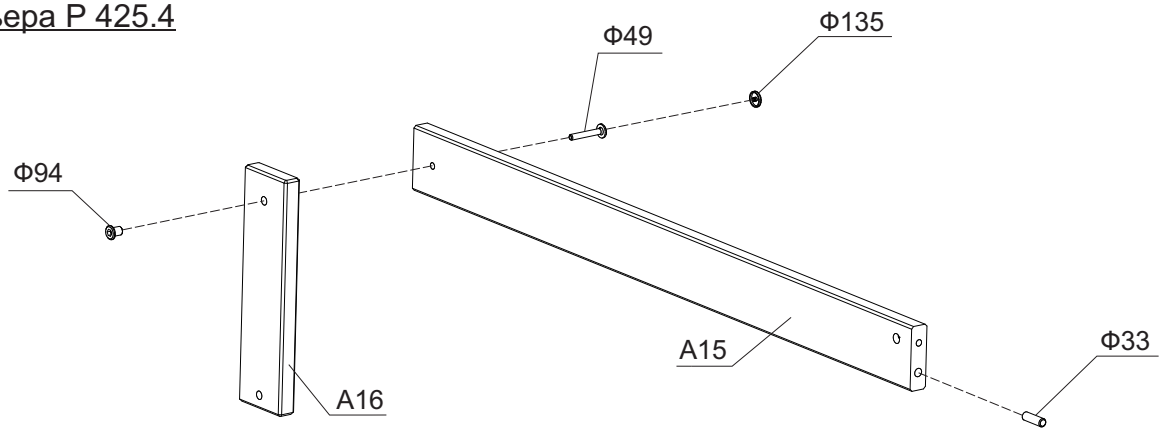

4. Установка барьера Р 425.4

ВАРИАНТ 1

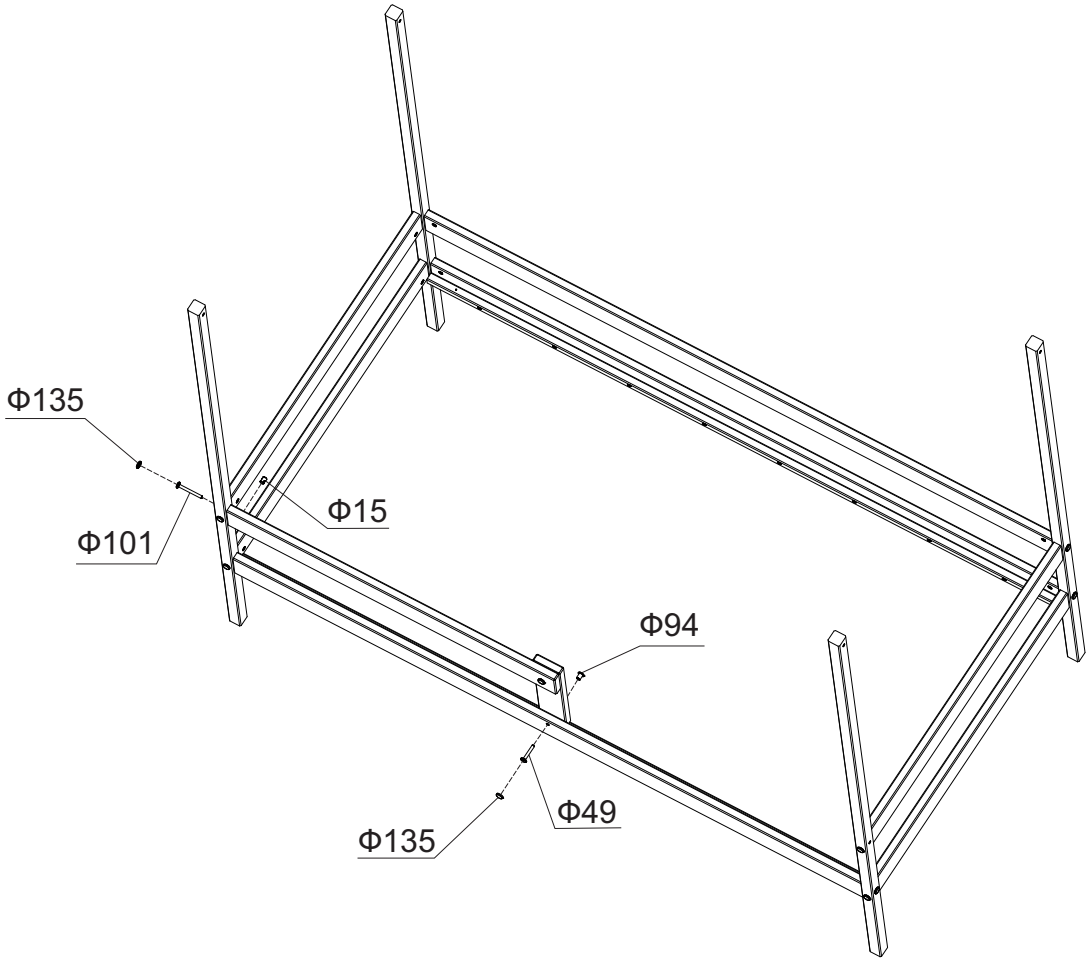

ВАРИАНТ 2

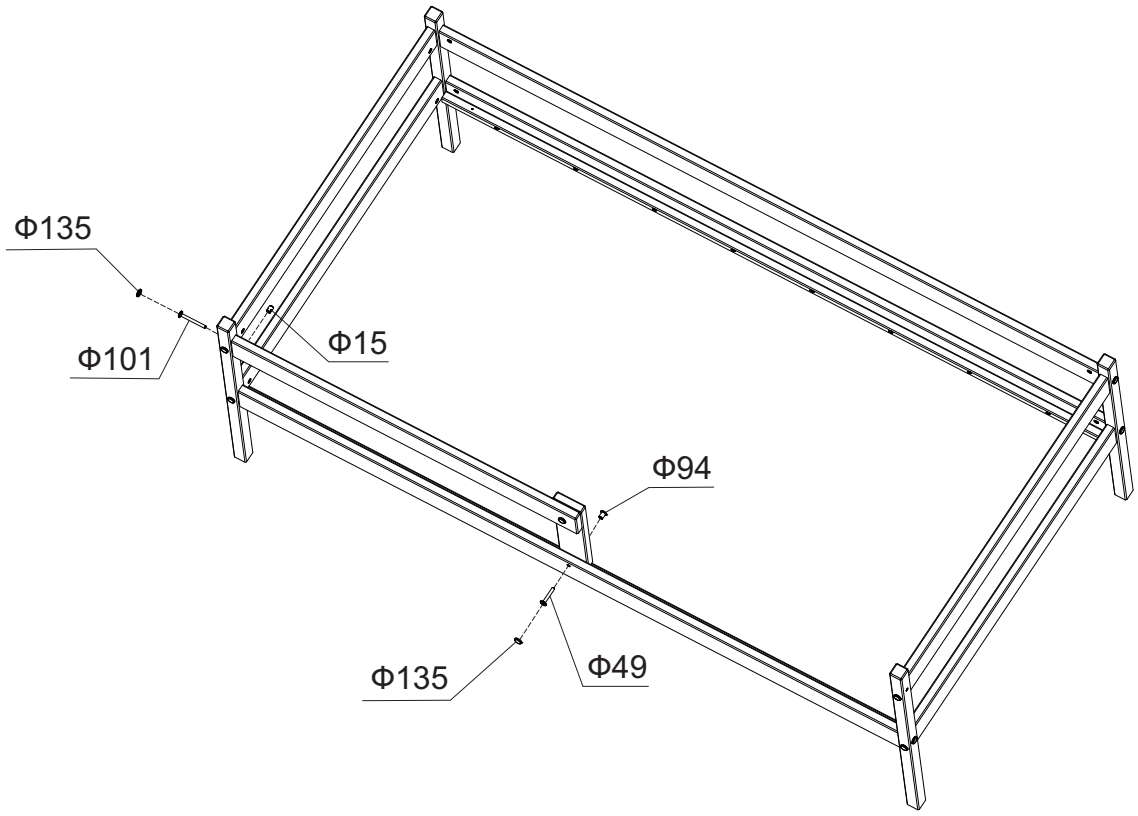

5. Установка кроватного настила

ВАРИАНТ 1

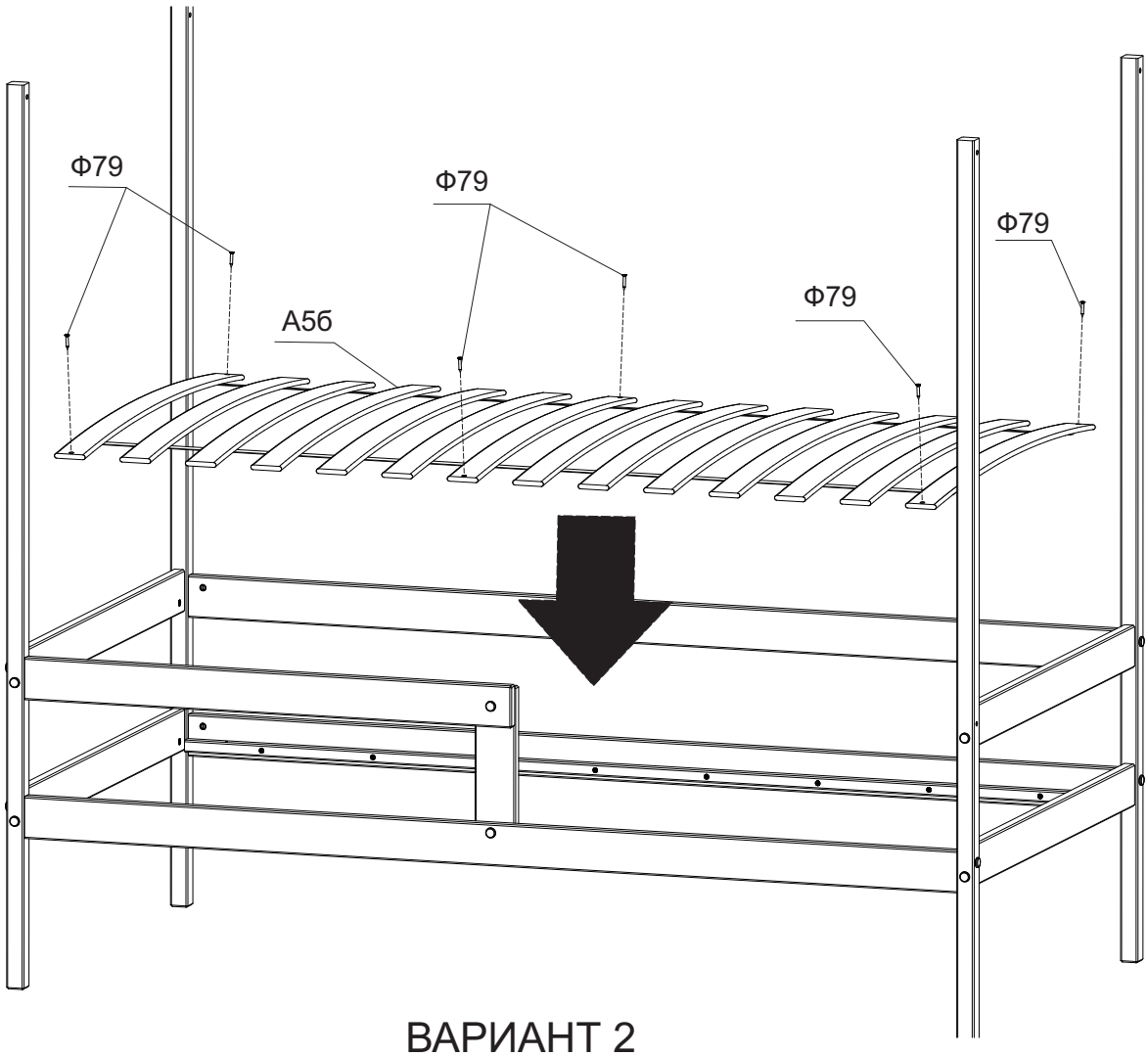

ВАРИАНТ 2

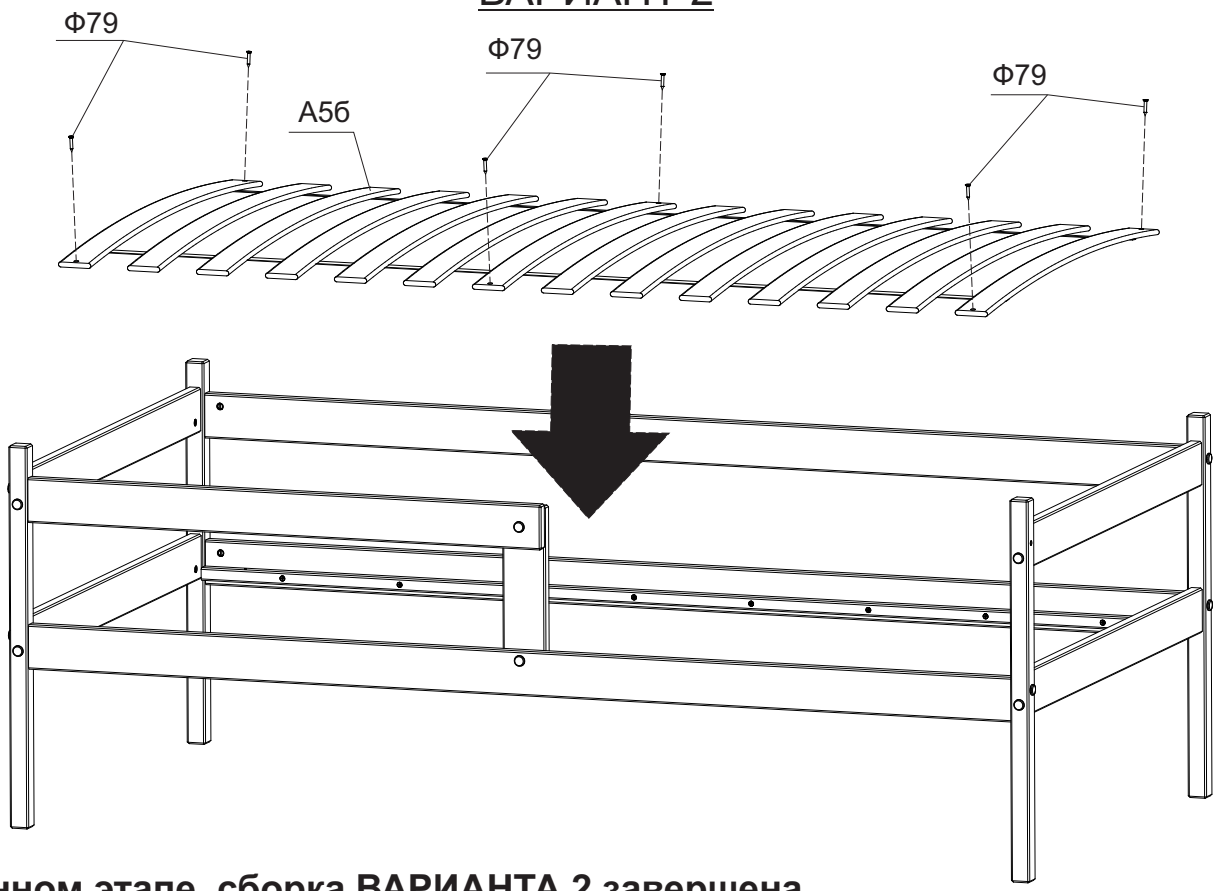

На данном этапе, сборка ВАРИАНТА 2 завершена

6. Сборка крыши

Ф125
А10
А11
Ф125
А12
Ф135
Ф101
А7
Ф15
А6
Ф101
Ф135
Ф135
Ф15
Ф101
Ф15
Ф135
А6
А7
Ф101
Ф15
Ф15
Ф101
Ф135

7. Установка крыши

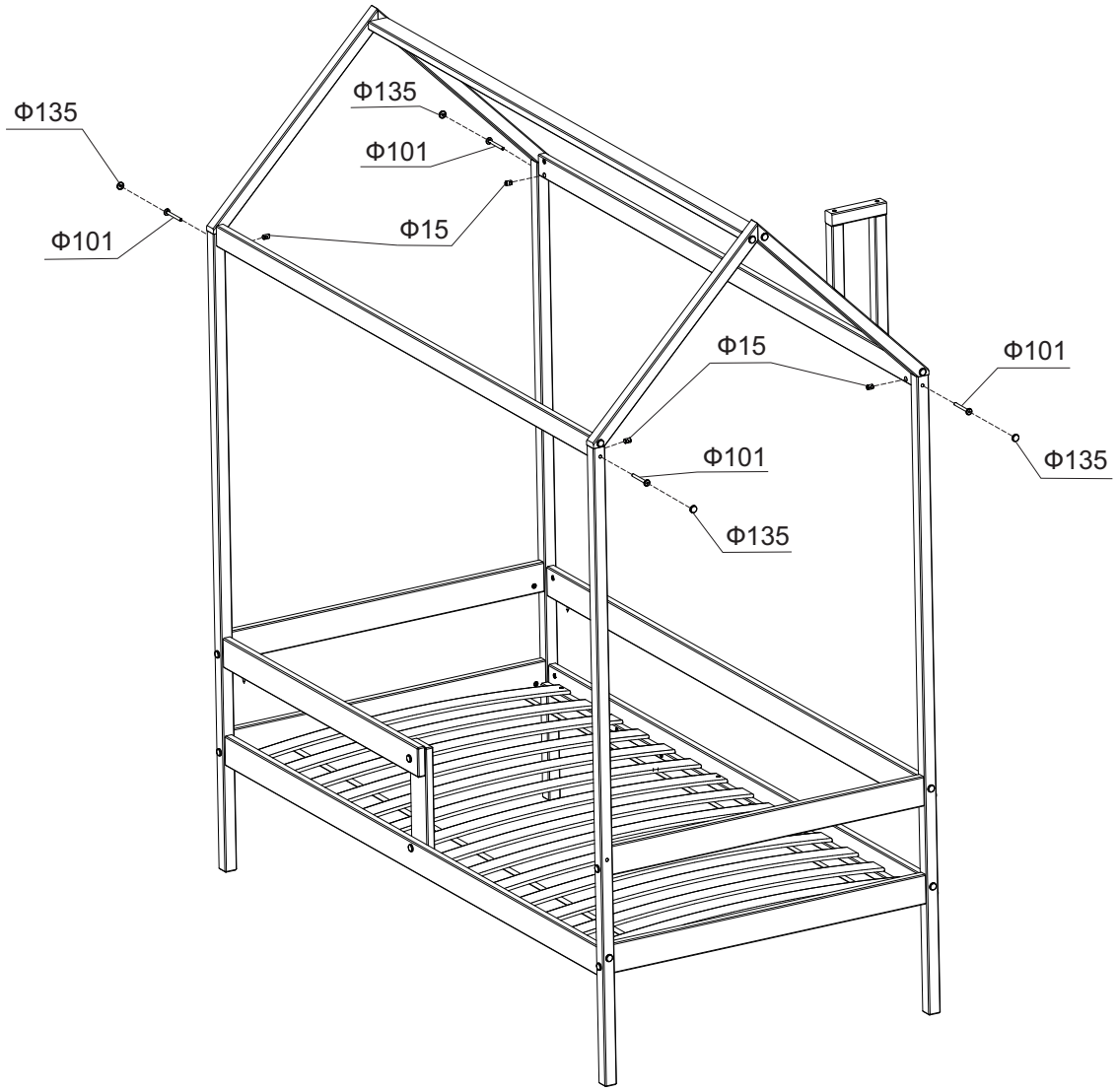

ИНФОРМАЦИЯ ДЛЯ ПОТРЕБИТЕЛЯ	
Материалы, применяемые в производстве мебели "Красная звезда"	
	пиломатериалы лиственных пород ГОСТ 2695;
	шпон лущеный ГОСТ 99;
	шпон строганый ГОСТ 2977;
	МДФ, МДФ ламинированный, ХДФ;
	ДВП Облагороженное ГОСТ 8904;
	нить клеевая ТУ РБ 00012262.210-96;
	клей расплав ТУ 2242-009-04831040-01;
	клей КФ ТУ 2223-001-54482892-02;
	клей на основе ПВА;
	водная морилка в соответствии с директивой 91/155/ЕЭС;
	бумага декоративная;
	полиуретановые лаки и эмали в соответствии с директивой 91/155/ЕЭС;
	На все материалы, применяемые в производстве мебели, имеются гигиенические заключения национальных органов санитарно-эпидемиологического надзора России.

Правила эксплуатации и ухода за мебелью:

мебель предназначена для эксплуатации в закрытых, отапливаемых помещениях, при относительной влажности не более 70%. Уход за поверхностью мебели осуществлять мягкой сухой тканью. В процессе эксплуатации мебели необходимо периодически затягивать ослабленные винтовые соединения.

Требования безопасности мебельной продукции при эксплуатации:

использование мебельной продукции, выпущенной в обращение, должно осуществляться по назначению изделия мебели, указанному в маркировке, инструкции по сборке. Мебельная продукция, поставляемая в разобранном виде, должна собираться в соответствии с приложенной изготовителем инструкцией по сборке, включающей комплект фурнитуры и схему сборки. При эксплуатации мебельной продукции необходимо исключить попадание воды и иных жидкостей на элементы изделий мебели, соприкасающихся с полом. При установке изделий мебели в непосредственной близости от нагревательных и отопительных приборов их поверхности во время эксплуатации должны быть защищены от нагрева. Температура нагрева элементов мебели не должна превышать +40℃. Избегать прямого попадания солнечного света на изделие.

Гарантии изготовителя:

изготовитель гарантирует соответствие мебели требованиям стандарта РФ при соблюдении условий транспортирования, хранения, сборки и эксплуатации. Претензии по качеству мебели принимаются в течение гарантийного срока. В соответствии с действующим законодательством гарантийный срок эксплуатации мебели 12 месяцев.

ГАРАНТИЙНЫЙ ТАЛОН

Наименование изделия: _____

АРТ. _____

Дата выпуска _____

заводской №(если имеется) _____

Дата продажи _____

Подпись продавца: _____

Штамп:

НЕЗАПОЛНЕННЫЙ ТАЛОН СЧИТАЕТСЯ НЕДЕЙСТВИТЕЛЬНЫМ!

Предприятие-изготовитель оставляет за собой право внесения изменений в конструкцию, внешний вид комплектующих деталей и фурнитуры, не ухудшающих потребительские свойства изделия.